卓上型レボルパン Di

ブロワー付き、回転スピード可変、
アジャスターによる傾き角度の微調整可能
シンプル設計で
低価格を実現！

パン（ボール）サイズは、
「内径 420 ㎜」「内径 500 ㎜」「内径 600 ㎜」の
３種類の中から、いずれかをお選びいただけます。

1バッチ当たりの目安量

内径 420 ㎜

Max 3kg

内径 500 ㎜

Max 6kg

内径 600 ㎜

Max 10kg

※アーモンドをチョコレートコーティングした場合
（配合はアーモンド：チョコレート＝１：１）

簡 単 洗 浄

パンは２分割に分解することが
できるのでお湯と中性洗剤を使い、
簡単に洗浄できます。

製 品 仕 様

卓上型レボルパン「Di」

型 式	Di
サイズ	W700㎜×L835㎜×H910㎜（パン内径Φ600mm）
	W600㎜×L750㎜×H860㎜（パン内径Φ500mm）
	W550㎜×L675㎜×H750㎜（パン内径Φ420mm）
重 量	37kg（パン内径Φ600mm）
	32kg（パン内径Φ500mm）
	30kg（パン内径Φ420mm）
電 源	100V（消費電力900W）

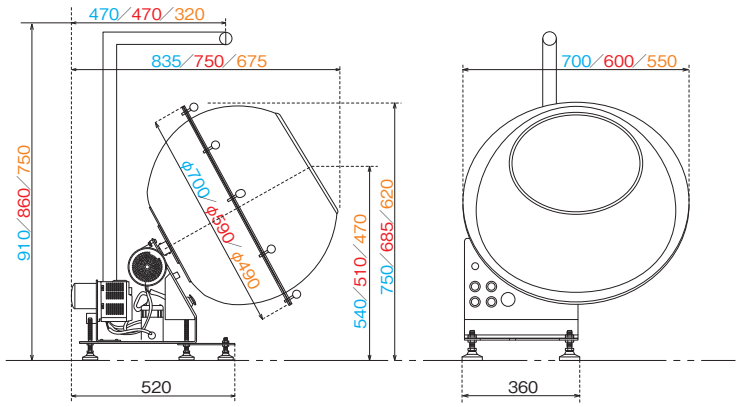

※寸法は、内径により色分けしております。青色：パン内径φ600mm ／赤色：パン内径φ500mm ／橙色：パン内径φ420mm

テストコーティング

ショールームではテストコーティングを実施いただけます。
ぜひ弊社商品の性能をご確認ください。

**ご来場前に電話にて
必ずご予約ください**

ショールーム

大阪府池田市新町10-9
リッツスクエアグランキューブ605号室
tel.072-736-9001
受付時間：平日 9:00～17:00

製品サイト www.enroba.co.jp　Facebook www.facebook.com/enroba/　エンロバ　検索

製造元：株式会社エンロバ　〒563-0050 大阪府池田市新町10-9 リッツスクエアグランキューブ605号室 tel.072-736-9001 fax.072-736-9002

仕様、その他は改善のため、予告なく変更する場合がございます。ご了承ください。